KompLED Lichtwarnbalken_2 mit FB

1. Verkabelung

Trennen Sie den Batteriekontakt, bevor Sie den Lichtwarnbalken verkabeln. Die Kabel sind wie folgt anzuschließen:

Weiß:	Masse (-)
Rot:	+ 12/24 Volt
Grün/Gelb:	Schlusslicht, Mittelfeldbeleuchtung
Orange:	Fahrtrichtung links
Blau:	Fahrtrichtung rechts
Braun/Schwarz:	Bremse
Violett:	Mode, zur Änderung der Blitzvarianten, kann optional an einen zusätzlichen Taster angeschlossen werden. (Doppelblitz links/rechts; Doppelblitz synchron; Rundum Lauflicht.) Kabel kurz mit Dauerplus verbinden.

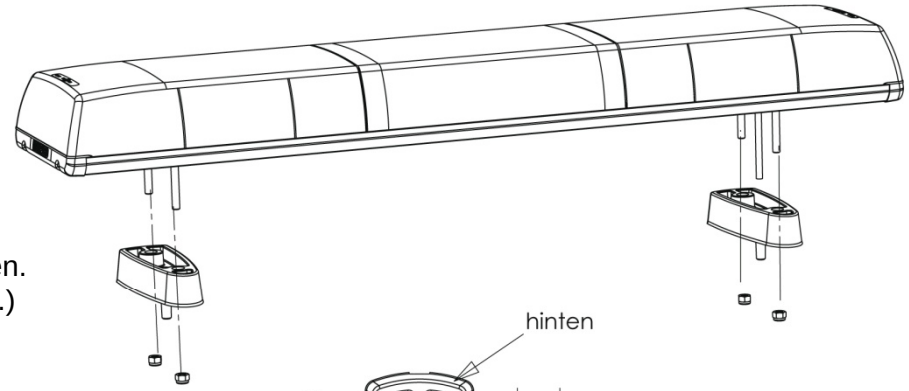

2. Befestigung

Der LED-Lichtwarnbalken wird auf dem Fahrzeug mit den 4 beiliegenden Schrauben M8 x 60 befestigt. Angezogen werden die Schrauben mit einem Drehmoment von 3,5 nm. Benötigt werden 4 Löcher mit 9 mm-Durchmesser, siehe Zeichnung „Befestigungsgummi“.
Zusätzlich wird ein weiteres Loch mit 11 mm-Durchmesser für die Kabeldurchführung benötigt, siehe Zeichnung „Befestigungsgummi“.

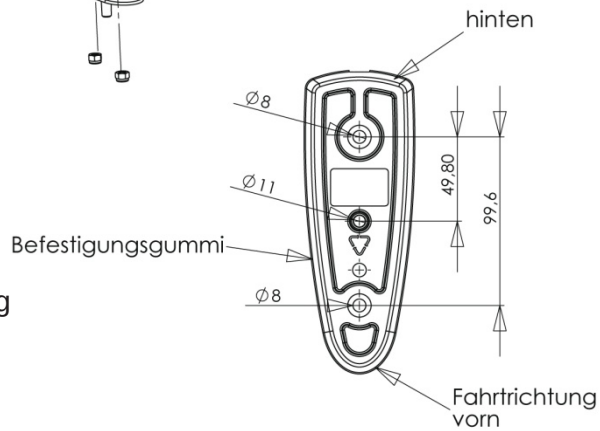

3. Befestigungsmaterial

4 x Schraube M8 x 60, Edelstahl A2
4 x Mutter M8, selbstsichernd, Edelstahl A2
4 x Unterlegscheibe 8,4 x 30 x 1,5, Edelstahl A2
2 x Befestigungsgummi